KL857

赤外発光ダイオード

Infra Red LED

Pb Free

Dimension(Unit:mm)

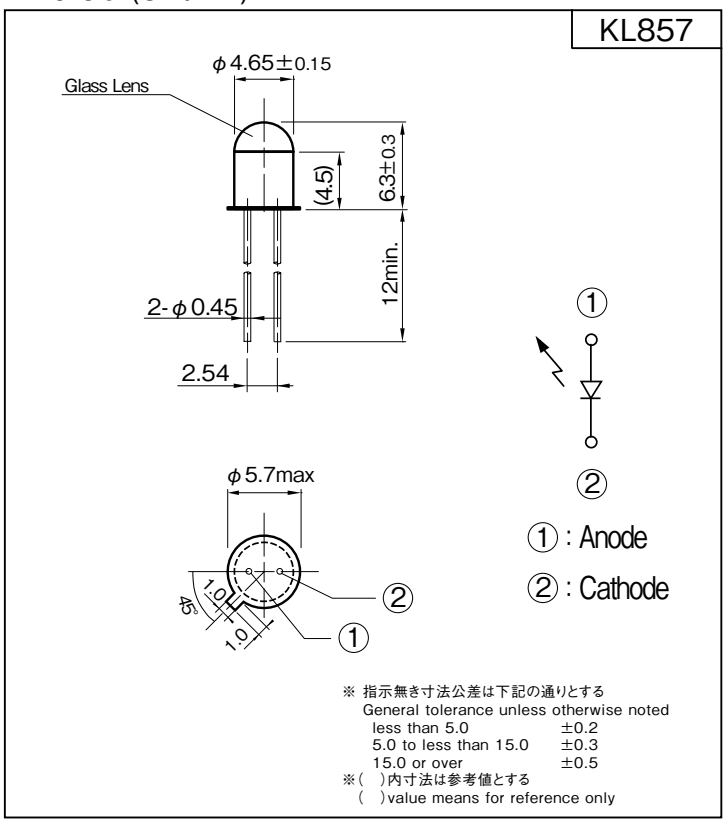

■概要 Description

KL857 は、高出力の赤外発光ダイオードチップをメタルパッケージに組み込んだ赤外発光ダイオードです。

Model **KL857** is an Infra Red Light Emitting Diode mounted in TO-18 type header with lens can.

■特長 Feature

- 高出力赤外 LED 使用（λ p:940nm）
- TO-18 メタルパッケージで高性能、高信頼性
- High power Infra Red LED（λ p:940nm）
- TO-18 package

■用途 Application

- フォトセンサ用光源
- 光電スイッチ用光源
- LED Light sourse for Photo sensor
- LED Light sourse for Photoelectric sensor

■最大定格 Maximum Ratings [Ta=25℃ **]

Item		Symbol	Rating	Unit
許容損失	Power Dissipation	P	120	mW
順電流	Forward Current	IF	100	mA
パルス順電流	Pulse Forward Current ※1	IFP	1	A
逆電圧	Reverse Voltage	VR	5	V
動作温度	Operating Temperature	Topr	-40 ～ +125	℃
保存温度	Storage Temperature	Tstg	-55 ～ +125	℃
半田付温度	SolderingTemperature ※2	Tsol	330	℃

半田付け取扱注意

※1. パルス幅≦ 100μs、デューティ比= 0.01
※2. キャンパッケージ底面より 2.6mm の位置で 2 秒以内
手半田付けのみ可 (フロー半田付け不可)

※ 1. Pulse width ≦ 100μs, Duty ratio=0.01
※ 2. Soldering condition less than 2s at 2.6 mm over from TO-18 header. Flow Soldering unsupported.

■電気的光学的特性 Electro-Optical Characteristics [Ta=25℃ **]

Item		Symbol	Condition	min.	typ.	max.	Unit
順電圧	Forward Voltage	VF	IF=50mA	–	1.4	1.6	V
逆電流	Reverse Current	IR	VR=5V	–	–	10	μA
発光出力	Power Output	Po	IF=50mA	1.0	3.3	–	mW
ピーク発光波長	Peak Wavelength	λp	IF=50mA	–	940	–	nm
スペクトル半値幅	Spectral Half Width	Δλ	IF=50mA	–	40	–	nm
指向角半値幅	Half Angle	Δθ	IF=50mA	–	± 7	–	deg

** : Ta=25℃ unless otherwise noted

KL857

定格・特性曲線 Characteristics

※注意　最大定格を超えないようにご使用ください

Note: Operation never exceeds each value of Maximum Ratings.

順電流低減曲線

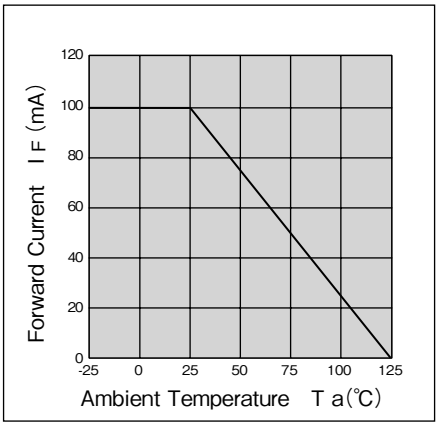

パルス順電流ーデューティ比

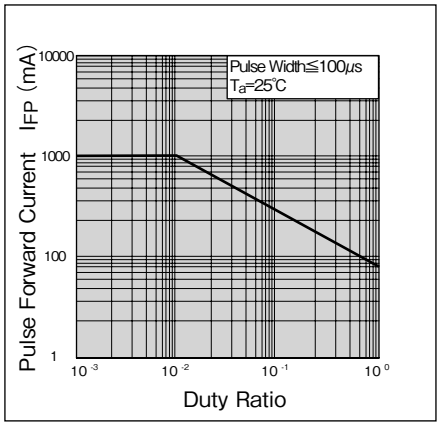

順電流ー順電圧特性(代表例)

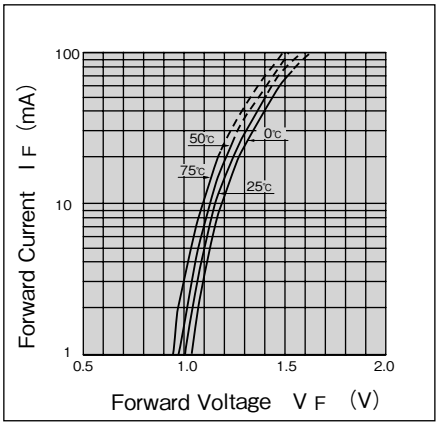

発光出力ー順電流特性(代表例)

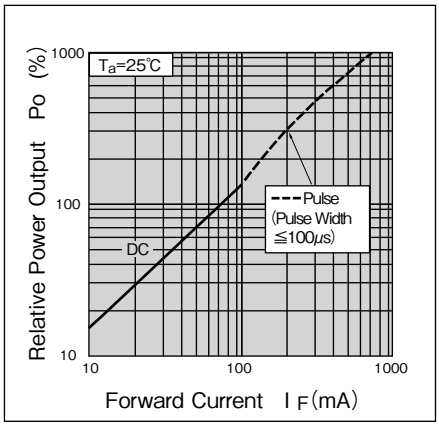

発光出力ー周囲温度特性(代表例)

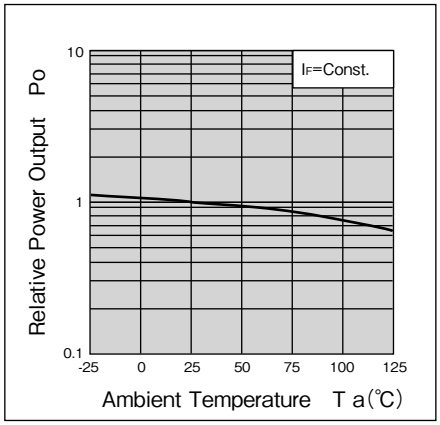

ピーク発光波長ー周囲温度特性(代表例)

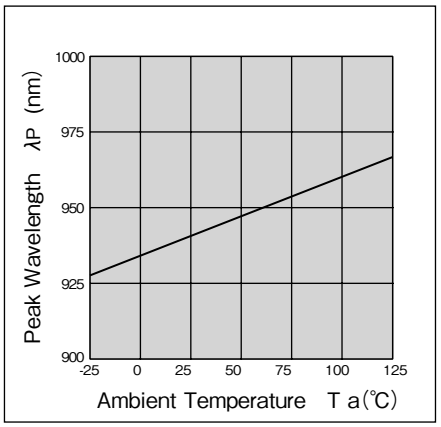

スペクトル分布(代表例)

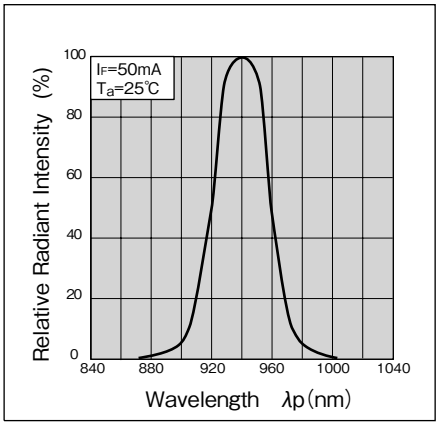

指向特性(代表例)

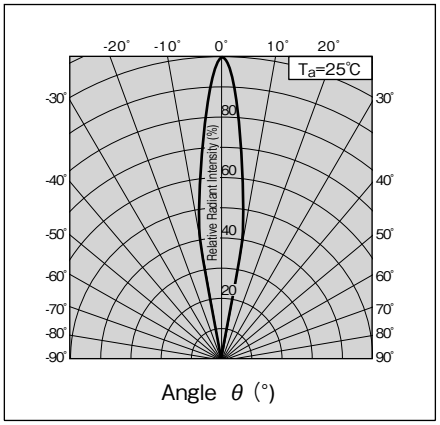

・カスタムも承ります。お気軽にお問合せください。　・この仕様は改良のため予告なく変更する場合があります。

・A Custom designed package is available on request.・Specification are subject to change without notice.

TASHIKA CO., LTD.

1-12, Kaiyo-cho, Ashiya, 659-0035, JAPAN

Tel: + 81-797-23-9035　Fax: + 81-797-23-2105

e-mail: sales@tashika.co.jp　URL:　www.tashika.co.jp